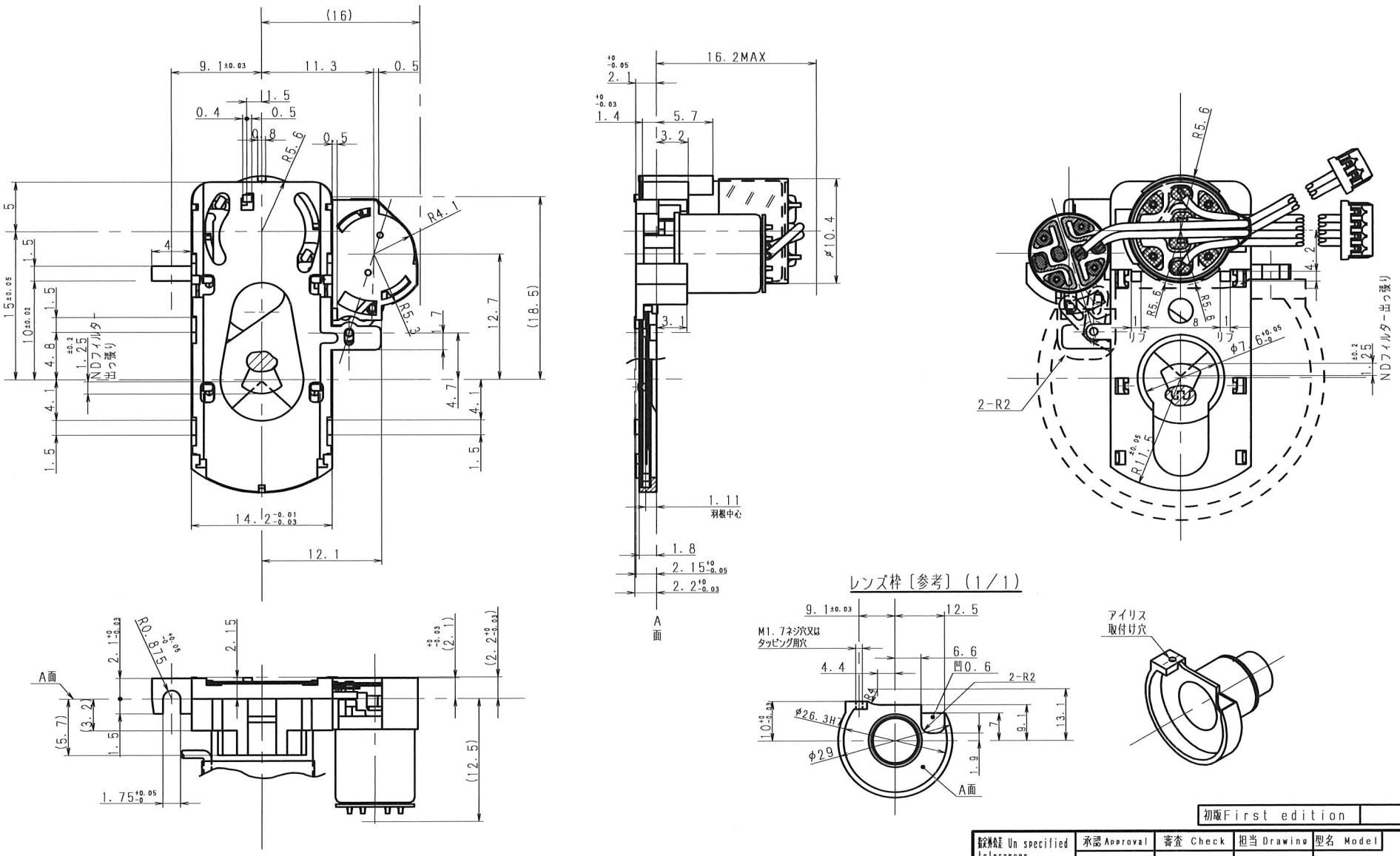

初版First edition								
指定外公差 Un specified tolerances	承認 Approval	審査 Check	担当 Drawing	型名 Model				
±0.1, ±1° 一般General				V-8077IRG-XX				
				名称 Title				
				総組立				
尺度Scale	2.5/1	材質Material		図面番号 Drawing No.				
単位Unit	mm	処理、仕上げFinish		B※※※※※※				

MARK	番号 NO.	日付 Date	Rev. Code	記事 Description
△				

日本精密測器株式会社　NIHON SEIMITSU SOKKI CO., LTD.